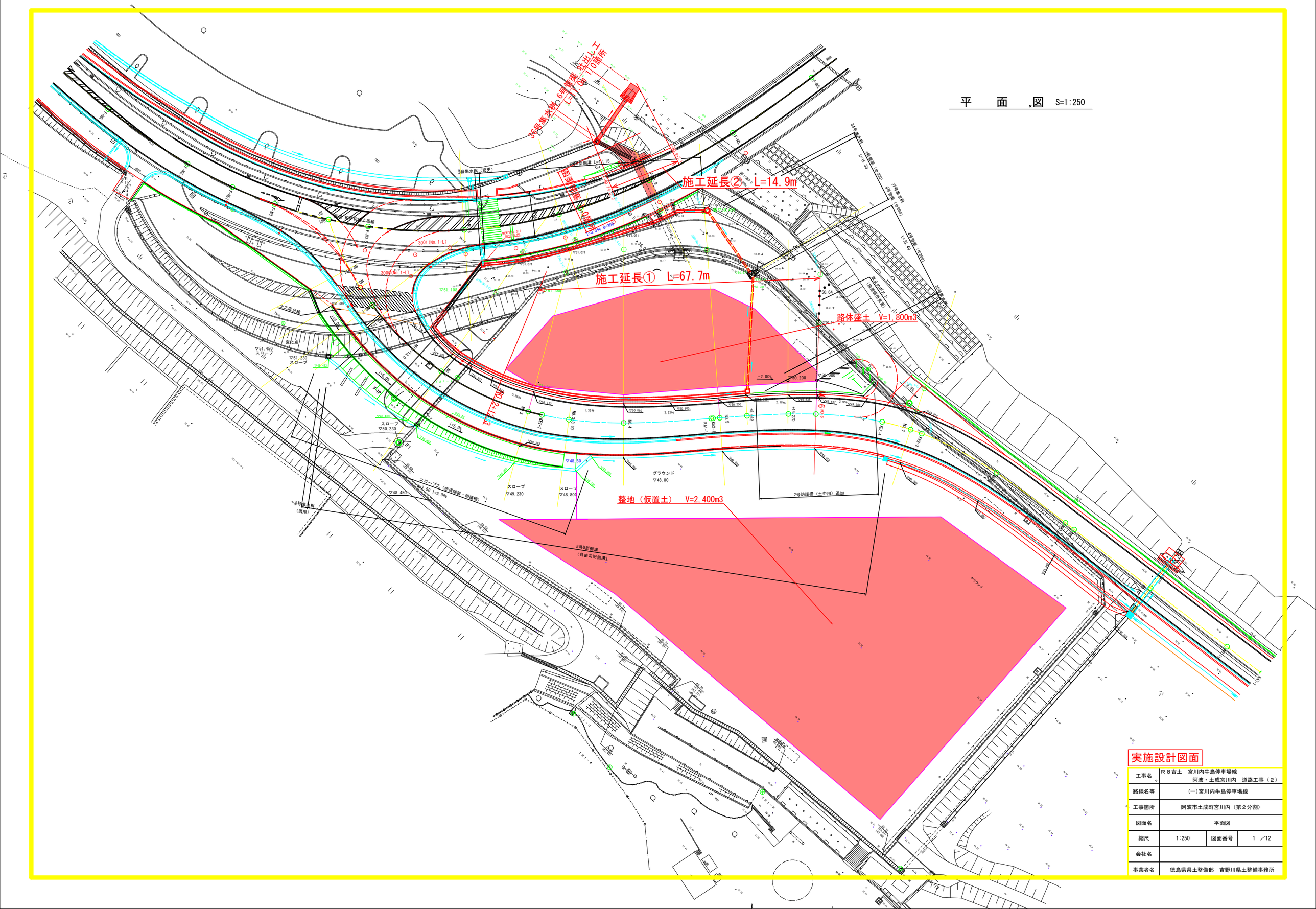

工事名	R８吉土　宮川内牛島停車場線 阿波・土成宮川内　道路工事（２）		
路線名等	(一)宮川内牛島停車場線		
工事箇所	阿波市土成町宮川内（第２分割）		
図面名	平面図		
縮尺	1:250	図面番号	1　／12
会社名			
事業者名	徳島県県土整備部　吉野川県土整備事務所		

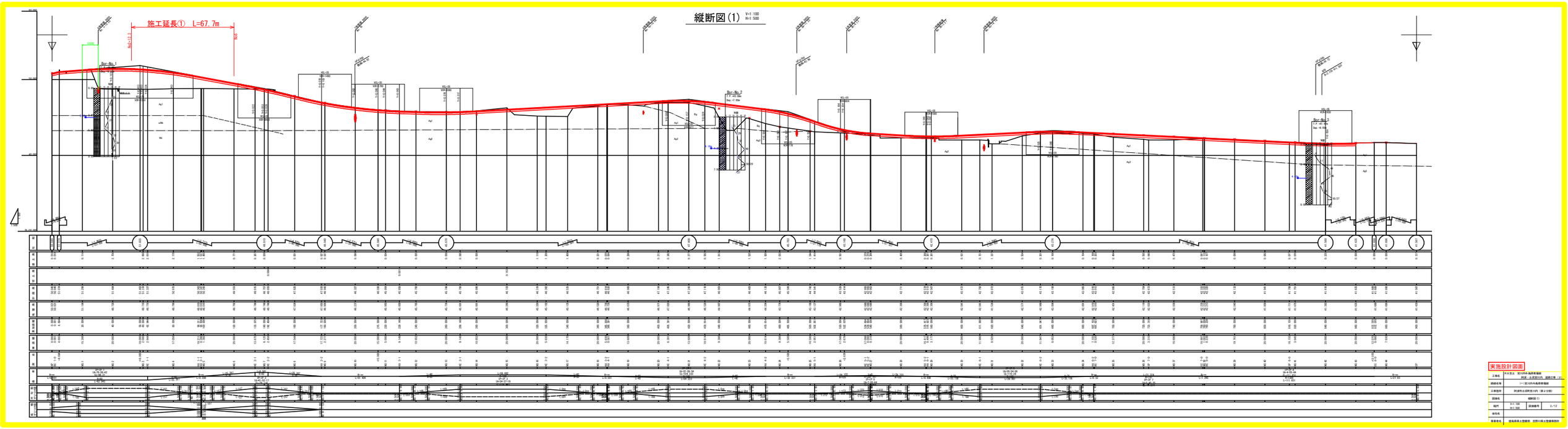
縦断図(1)
施工延長① L=67.7m
実施設計図面

縦断図(2)

V=1:100
H=1:500

施工延長②　L=14.9m

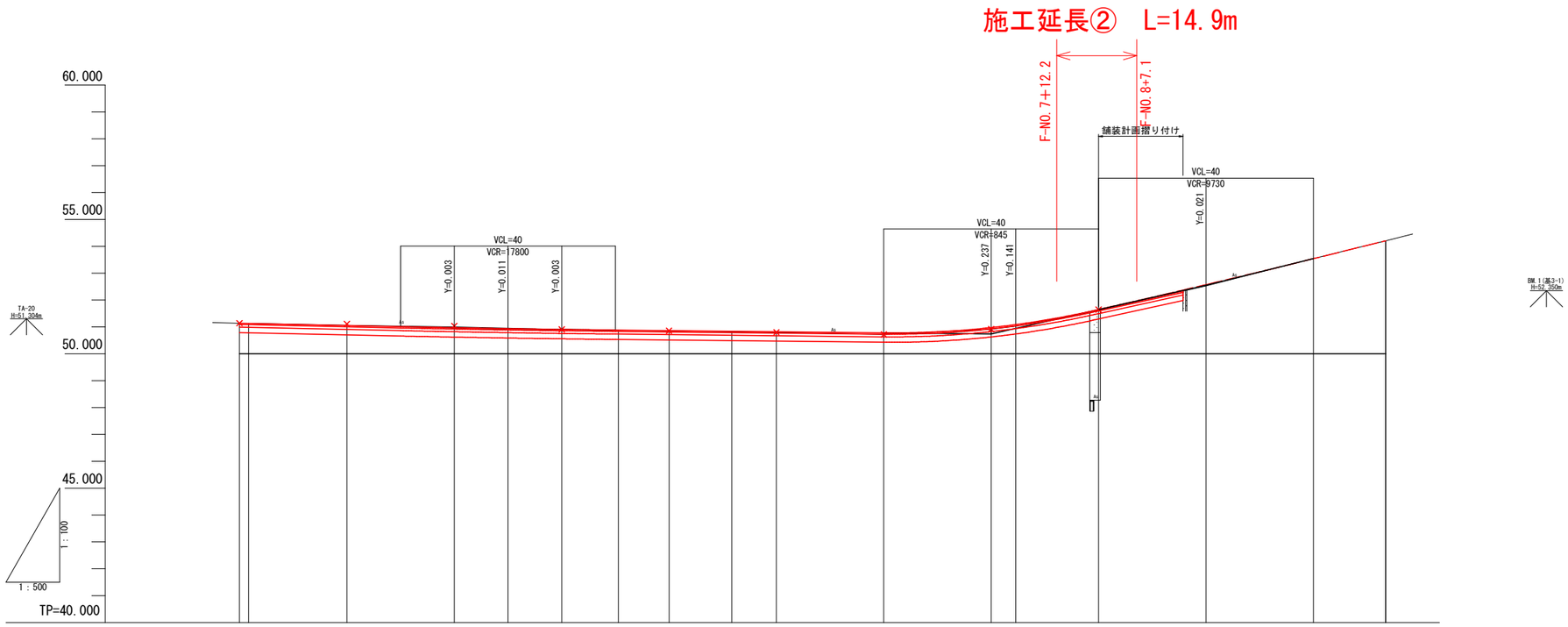

| | | |

標準断面図

NO.4付近

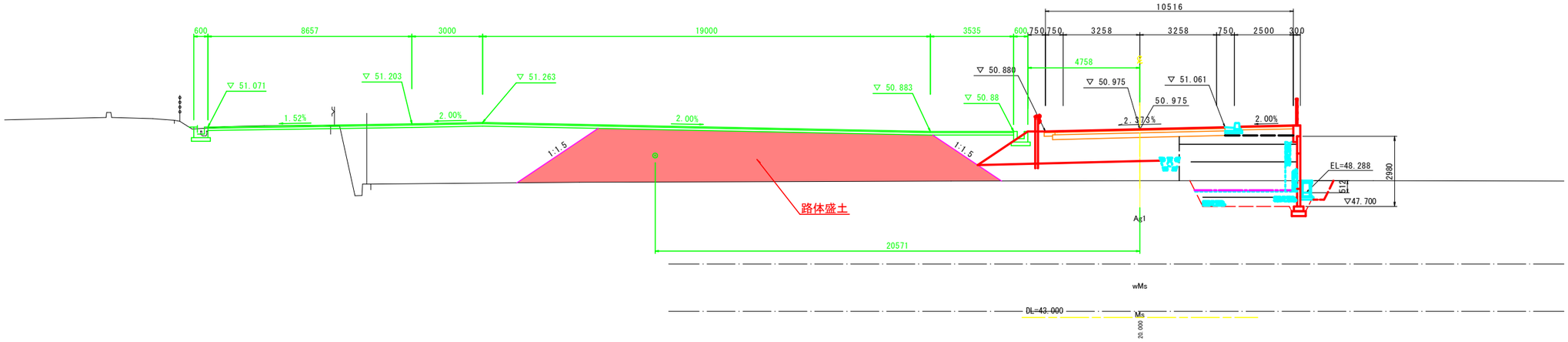

実施設計図面

工事名	R８吉土　宮川内牛島停車場線 阿波・土成宮川内　道路工事（２）		
路線名等	(一)宮川内牛島停車場線		
工事箇所	阿波市土成町宮川内（第２分割）		
図面名	標準断面図		
縮尺	1:100	図面番号	4／12
会社名			
事業者名	徳島県県土整備部　吉野川県土整備事務所		

横断図（1/4）

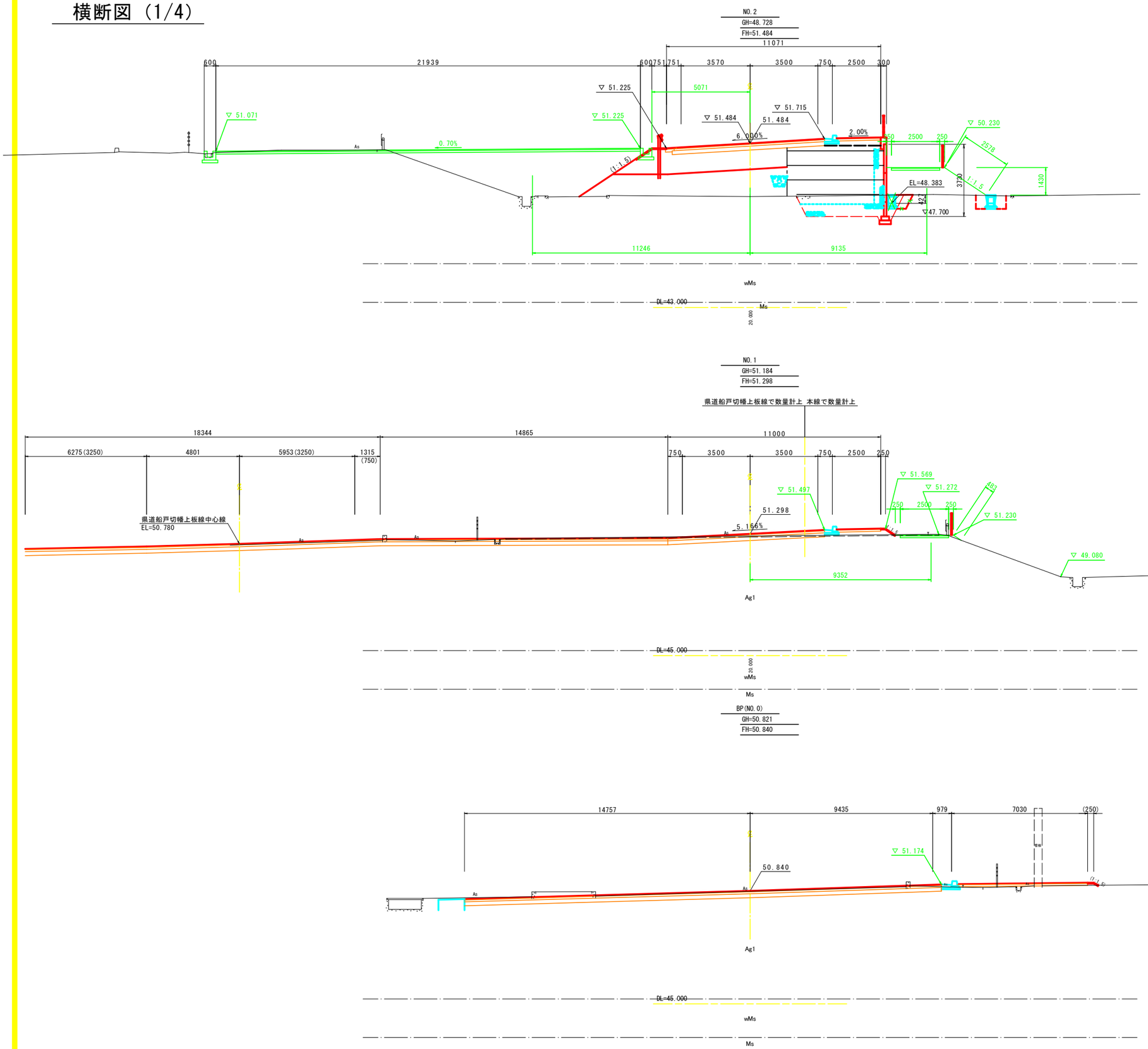

実施設計図面

No.0 ～ No.2

工事名	R８吉土　宮川内牛島停車場線 阿波・土成宮川内　道路工事（２）		
路線名等	(一)宮川内牛島停車場線		
工事箇所	阿波市土成町宮川内（第２分割）		
図面名	横断図(1/4)		
縮尺	1:100	図面番号	5／12
会社名			
事業者名	徳島県県土整備部　吉野川県土整備事務所		

横断図（2/4）

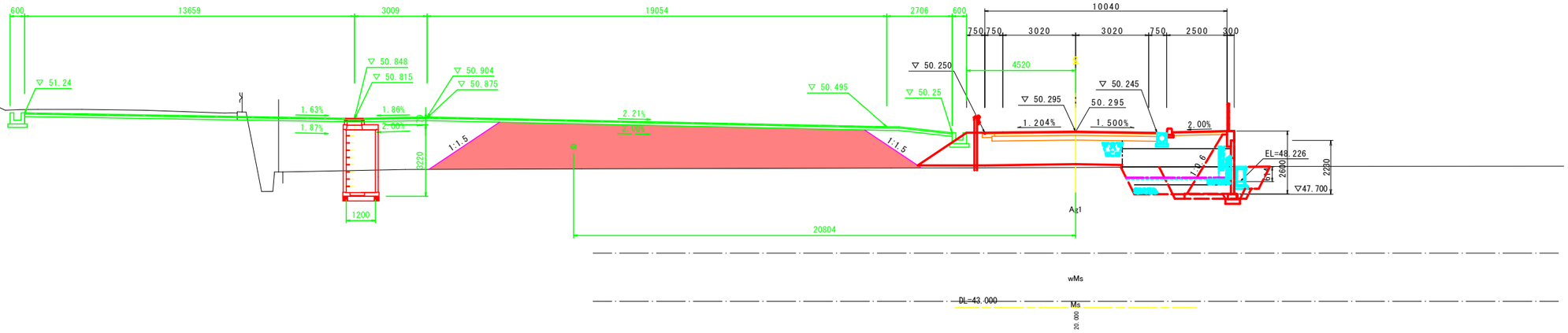

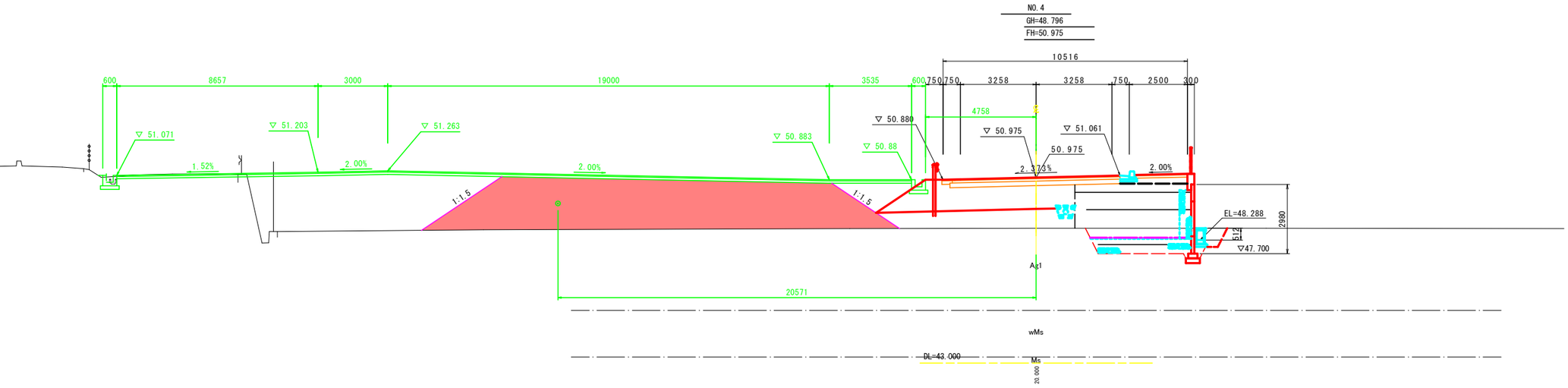

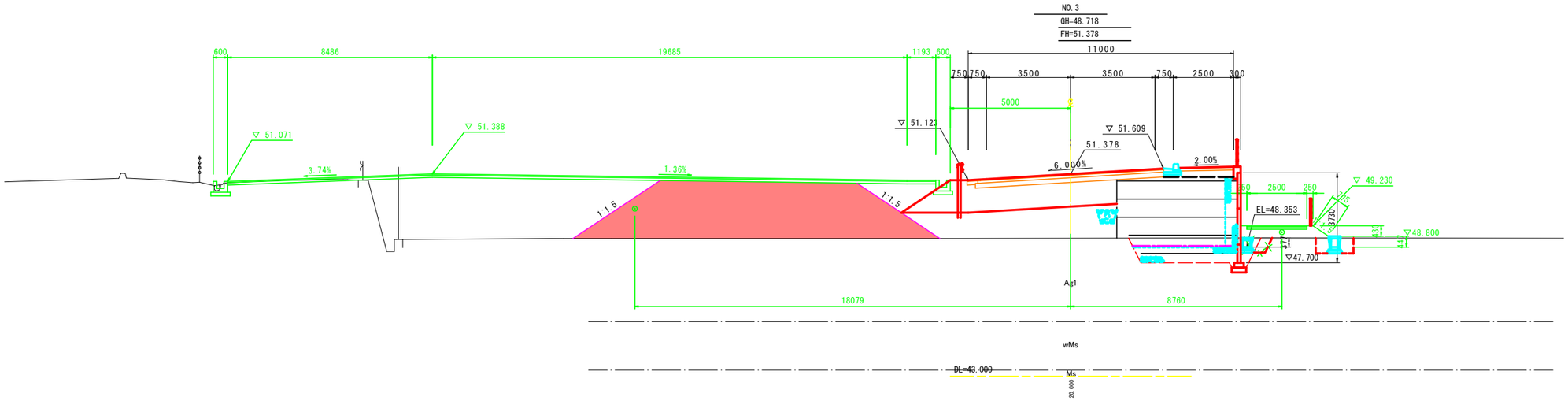

区　分		規　格	施工幅	左側数量	右側数量
盛　土	路体	A	W≧4.0m	31.5	
		B	2.5m≦W＜4.0m	——	
		C	W＜2.5m	——	
盛　土 スロープ	路体	A	W≧4.0m	——	
		B	2.5m≦W＜4.0m	——	
		C	W＜2.5m	——	

区　分		規　格	施工幅	左側数量	右側数量
盛　土	路体	A	W≧4.0m	37.1	
		B	2.5m≦W＜4.0m	——	
		C	W＜2.5m	——	
盛　土 スロープ	路体	A	W≧4.0m	——	
		B	2.5m≦W＜4.0m	——	
		C	W＜2.5m	——	

区　分		規　格	施工幅	左側数量	右側数量
盛　土	路体	A	W≧4.0m	27.5	
		B	2.5m≦W＜4.0m	——	
		C	W＜2.5m	——	
盛　土 スロープ	路体	A	W≧4.0m	——	
		B	2.5m≦W＜4.0m	——	
		C	W＜2.5m	——	
歩道舗装		人力		——	
法面仕上げ		機械		——	

実施設計図面

No.3 ～ No.5

工事名	R８吉土　宮川内牛島停車場線 阿波・土成宮川内　道路工事（２）		
路線名等	(一)宮川内牛島停車場線		
工事箇所	阿波市土成町宮川内（第２分割）		
図面名	横断図(2/4)		
縮尺	1:100	図面番号	6／12
会社名			
事業者名	徳島県県土整備部　吉野川県土整備事務所		

横断図（3/4）

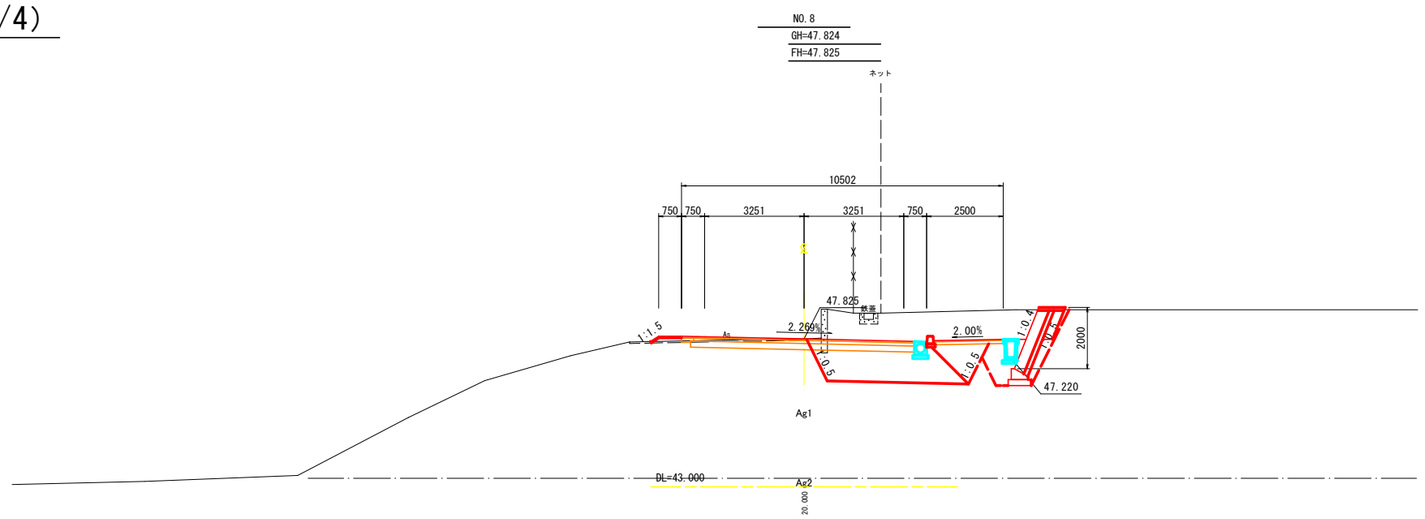

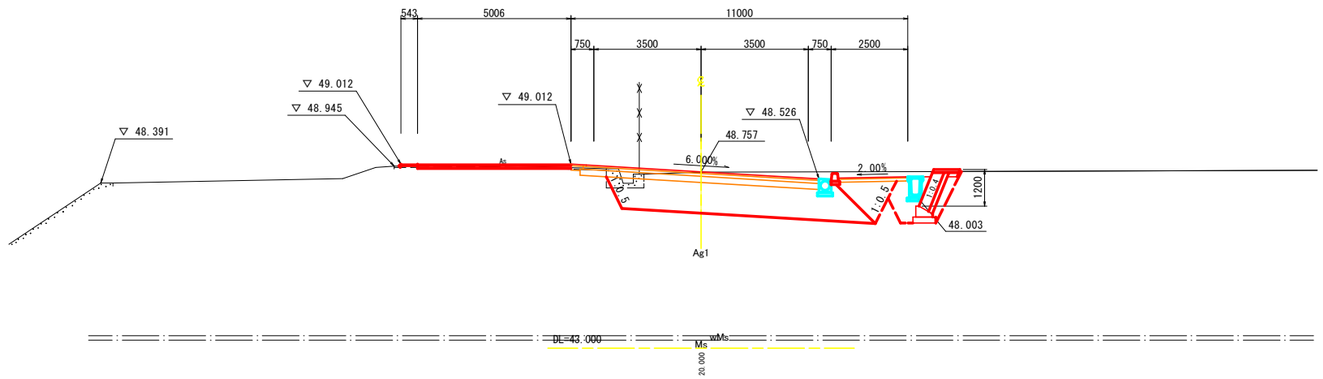

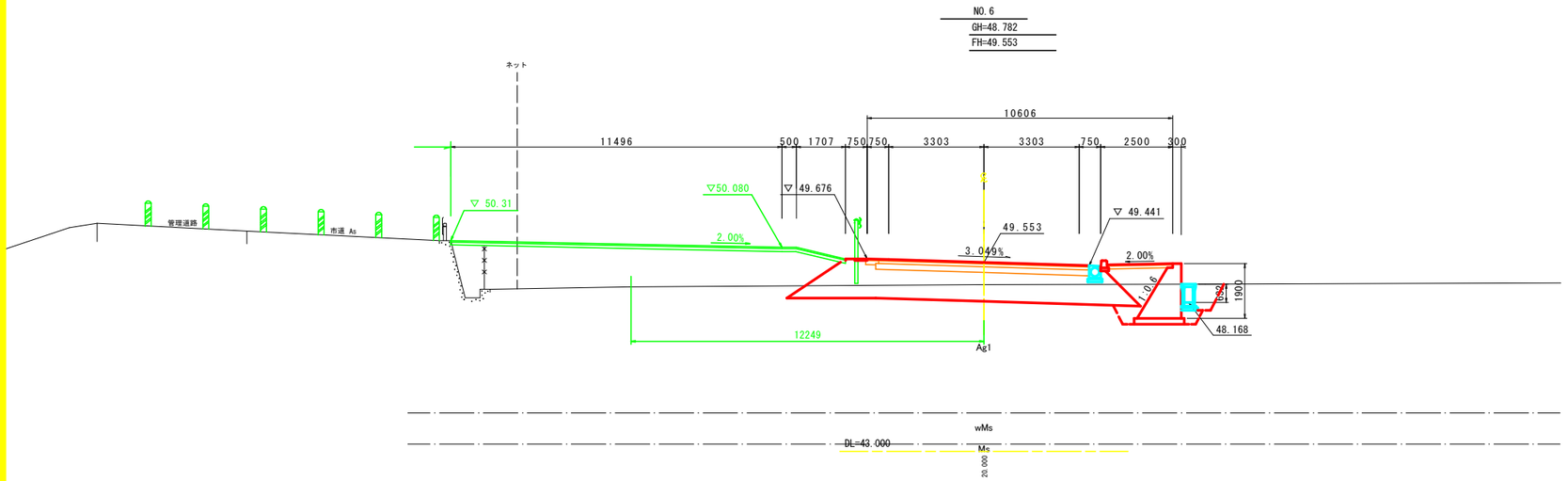

実施設計図面

No.6 ～ No.8

工事名	R８吉土　宮川内牛島停車場線 阿波・土成宮川内　道路工事（２）		
路線名等	(一)宮川内牛島停車場線		
工事箇所	阿波市土成町宮川内（第２分割）		
図面名	横断図(3/4)		
縮尺	1:100	図面番号	7／12
会社名			
事業者名	徳島県県土整備部　吉野川県土整備事務所		

横断図（4/4）

F-NO.8

GH=51.618
FH=51.646

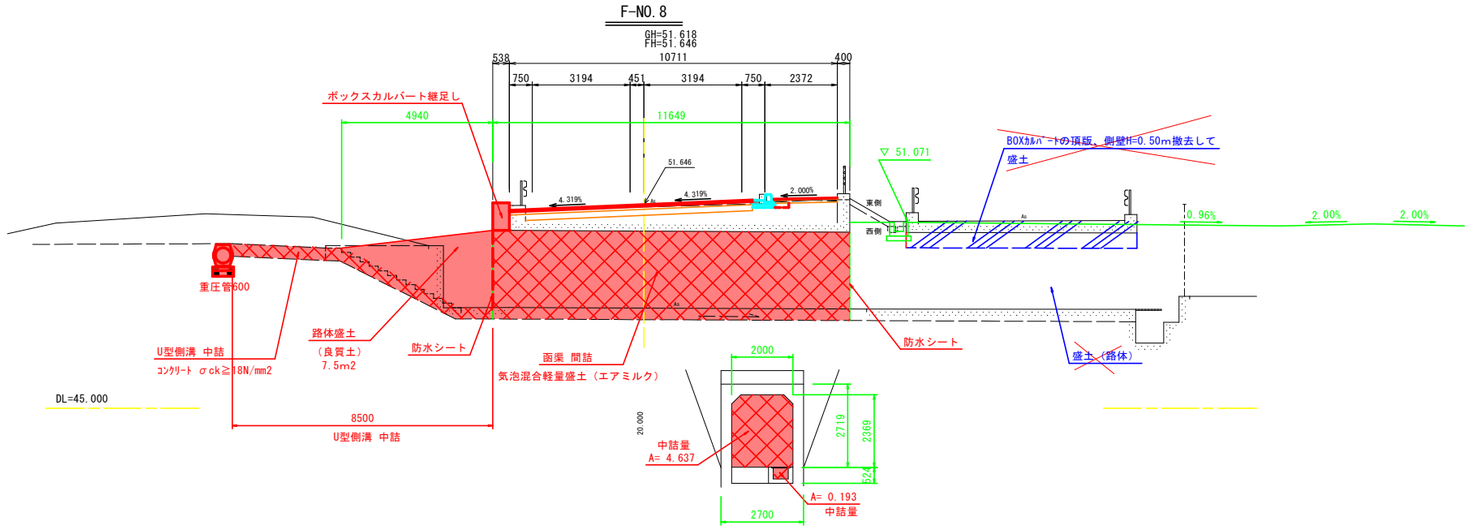

F-NO.7

GH=50.917
FH=50.977

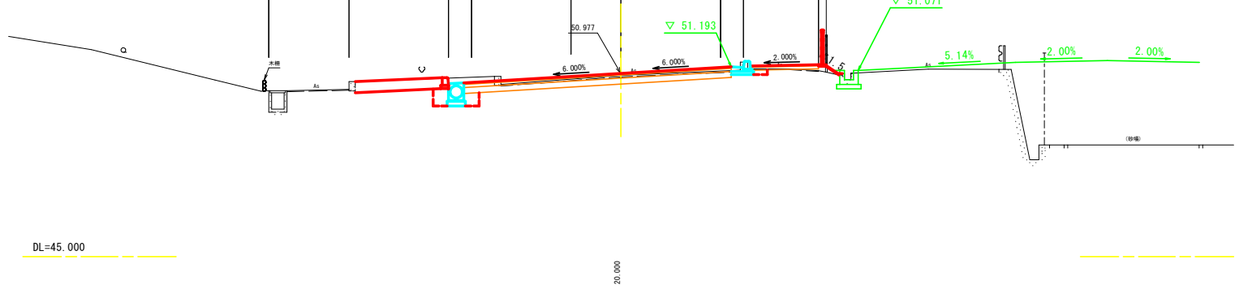

F-NO.6

GH=50.721
FH=50.781

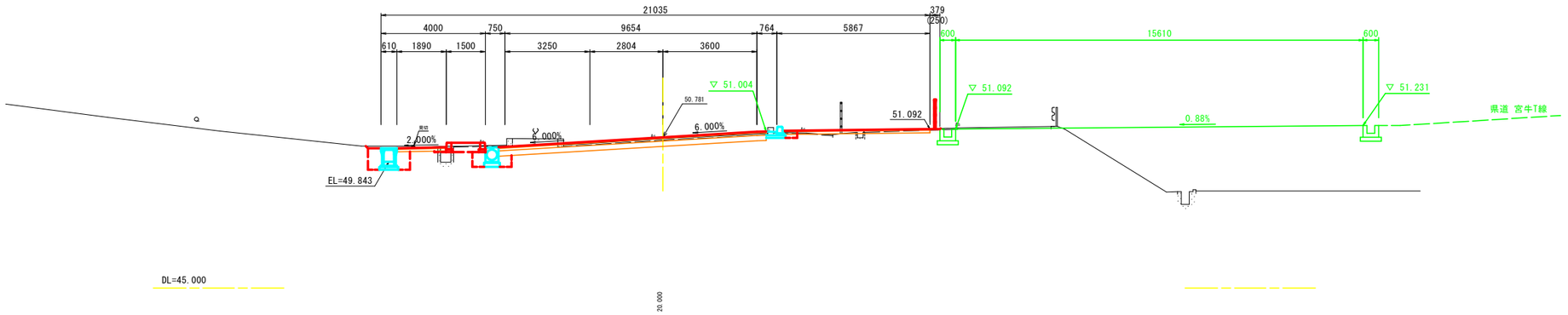

実施設計図面

工事名	Ｒ８吉土　宮川内牛島停車場線 阿波・土成宮川内　道路工事（２）		
路線名等	(一)宮川内牛島停車場線		
工事箇所	阿波市土成町宮川内（第２分割）		
図面名	横断図(4/4)		
縮尺	1:100	図面番号	8／12
会社名			
事業者名	徳島県県土整備部　吉野川県土整備事務所		

ボックスカルバート継足し構造図

平　面　図 S=1/50

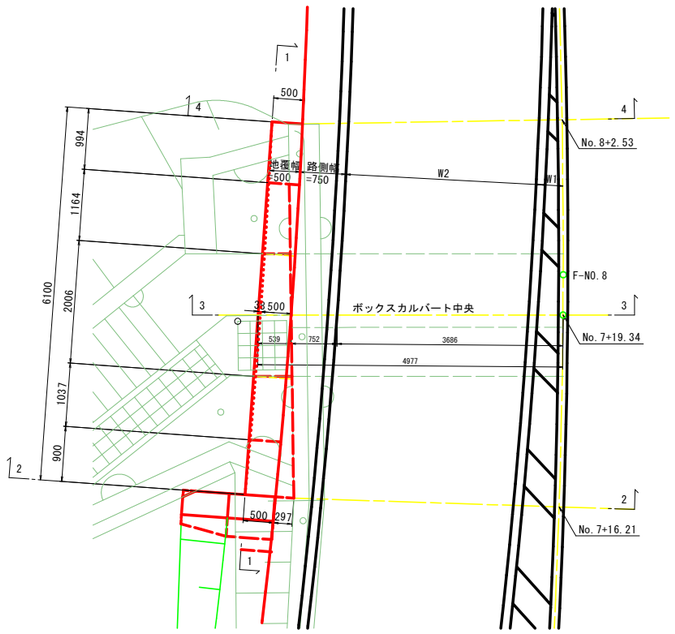

4 — 4 S=1/50

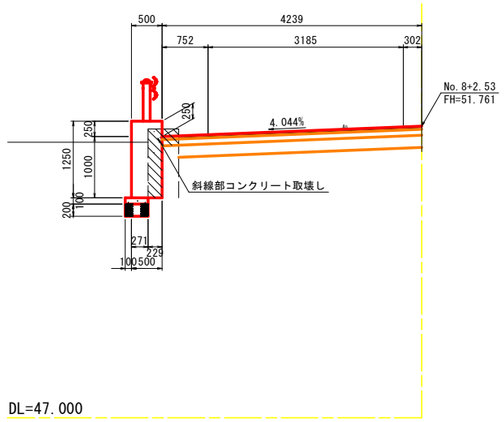

3 — 3 S=1/50

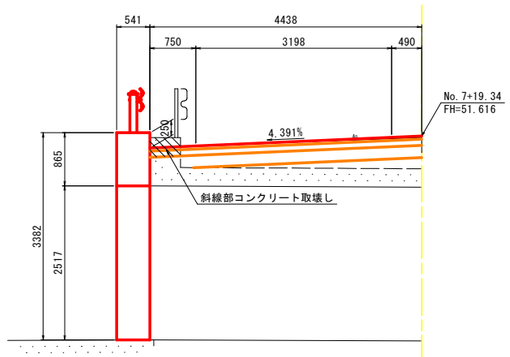

1 — 1 S=1/50

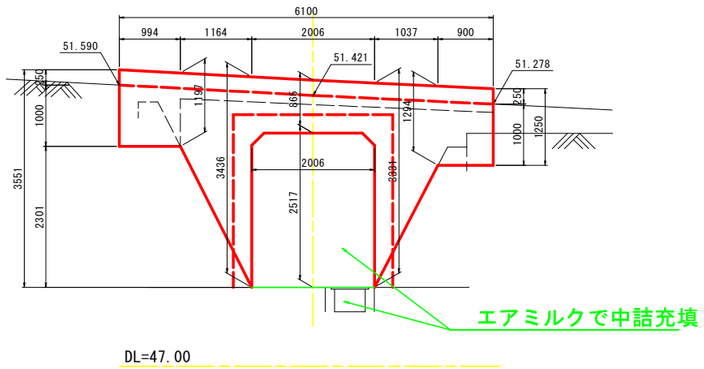

2 — 2 S=1/50

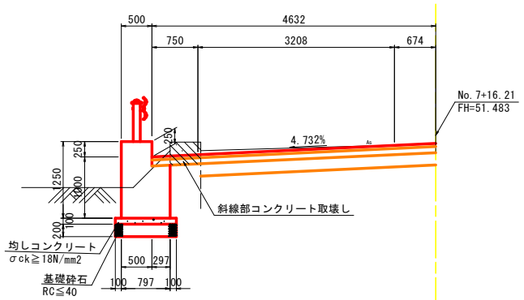

挿し筋配置図 S=1/50

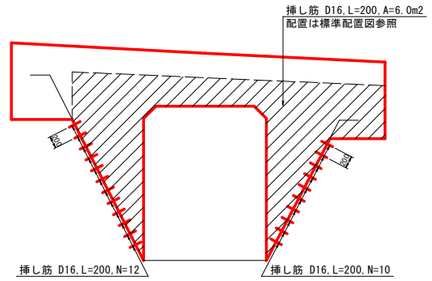

挿し筋標準配置図

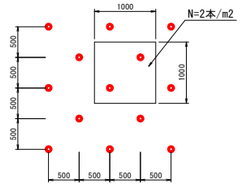

実施設計図面

工事名	R８吉土　宮川内牛島停車場線 阿波・土成宮川内　道路工事（２）		
路線名等	(一)宮川内牛島停車場線		
工事箇所	阿波市土成町宮川内（第２分割）		
図面名	ボックスカルバート継足し構造図		
縮尺	S=1：50	図面番号	9／12
会社名			
事業者名	徳島県県土整備部　吉野川県土整備事務所		

ボックスカルバート継足し配筋図

2 － 2

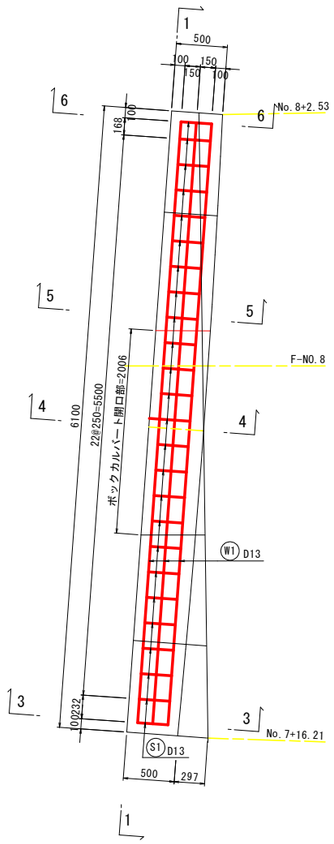

1 － 1

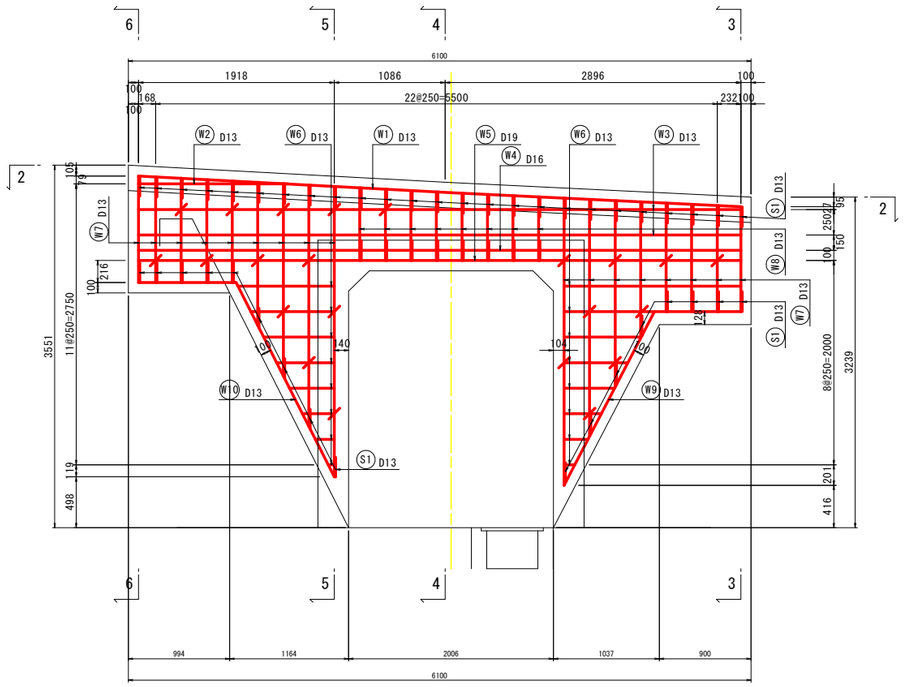

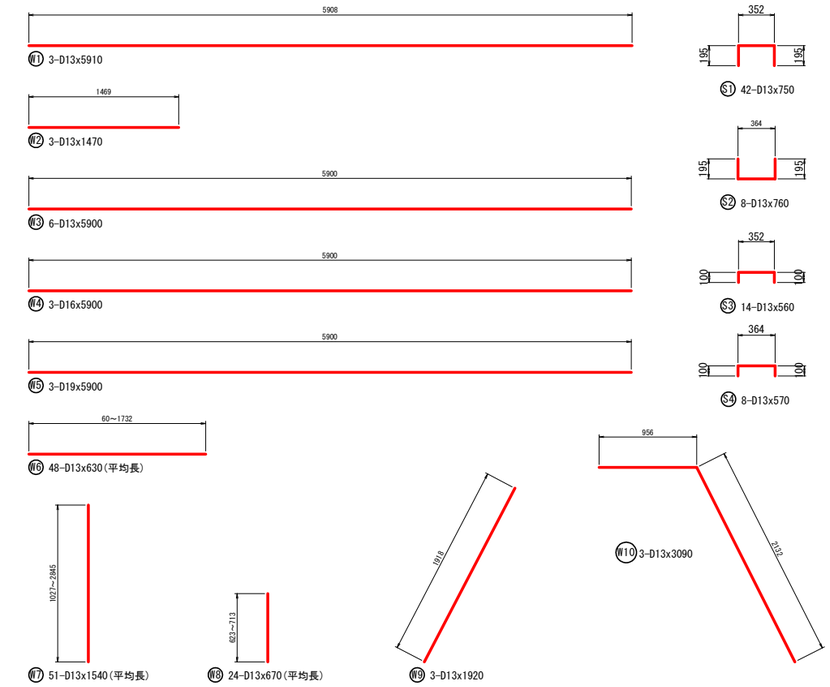

鉄筋重量表

種　別	径 (mm)	長さ (mm)	本数 (本)	単位重量 (kg/m)	一本当り重量 (kg)	重　量 (kg)	摘　要
W 1	D13	5910	3	0.995	5.880	17.6	
W 2	D13	1470	3	0.995	1.463	4.4	
W 3	D13	5900	6	0.995	5.871	35.2	
W 4	D16	5900	3	1.56	9.204	27.6	
W 5	D19	5900	3	2.25	13.275	39.8	
W 6	D13	630	48	0.995	0.627	30.1	
W 7	D13	1540	51	0.995	1.532	78.1	
W 8	D13	670	24	0.995	0.667	16.0	
W 9	D13	1920	3	0.995	1.910	5.7	
W10	D13	3090	3	0.995	3.075	9.2	
S 1	D13	750	42	0.995	0.746	31.3	
S 2	D13	760	8	0.995	0.756	6.0	
S 3	D13	560	14	0.995	0.557	7.8	
S 4	D13	570	8	0.995	0.567	4.5	
径別合計							
SD345					D19	39.8 kg	
					D16	27.6 kg	
					D13	245.9 kg	
					総重量	313.3 kg	

3 － 3

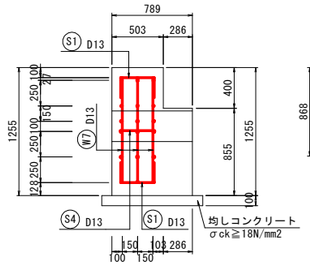

4 － 4

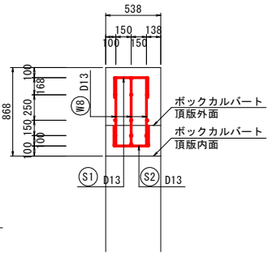

5 － 5

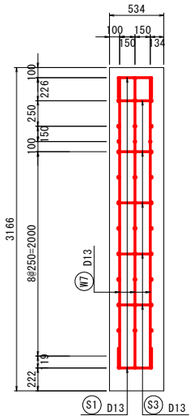

6 － 6

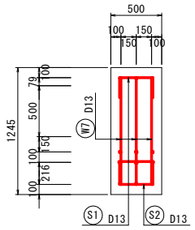

実施設計図面

工事名	Ｒ８吉土　宮川内牛島停車場線 阿波・土成宮川内　道路工事（２）		
路線名等	(一)宮川内牛島停車場線		
工事箇所	阿波市土成町宮川内（第２分割）		
図面名	ボックスカルバート継足し配筋図		
縮尺	S=1：30	図面番号	10／12
会社名			
事業者名	徳島県県土整備部　吉野川県土整備事務所		

排水工展開図

6号U型側溝展開図
V=1：25
H=1：100

県道船戸切幡上板線

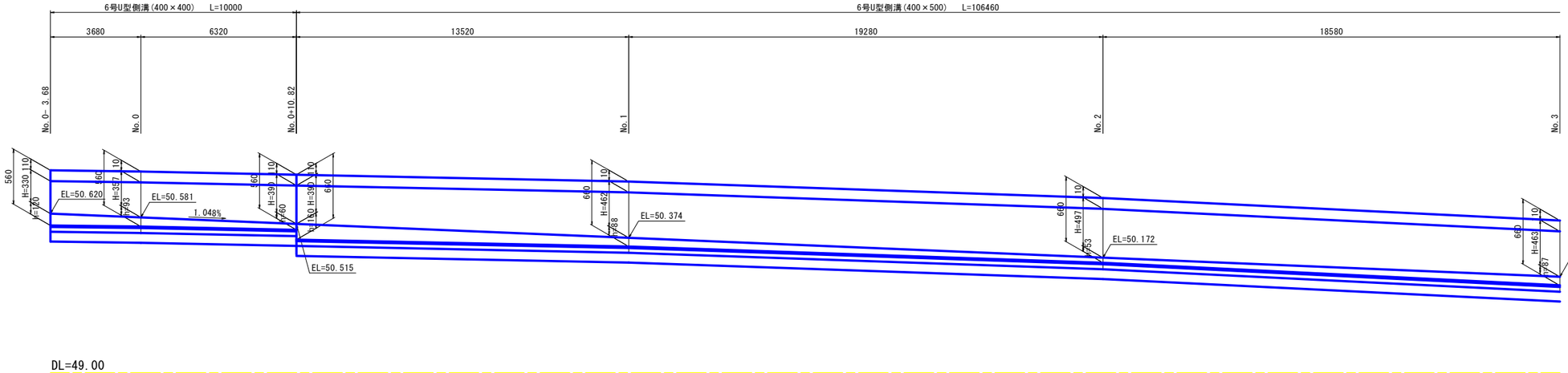

6号U型側溝 S=1/10

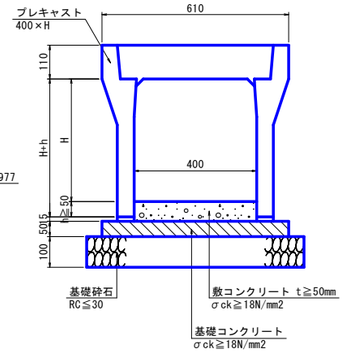

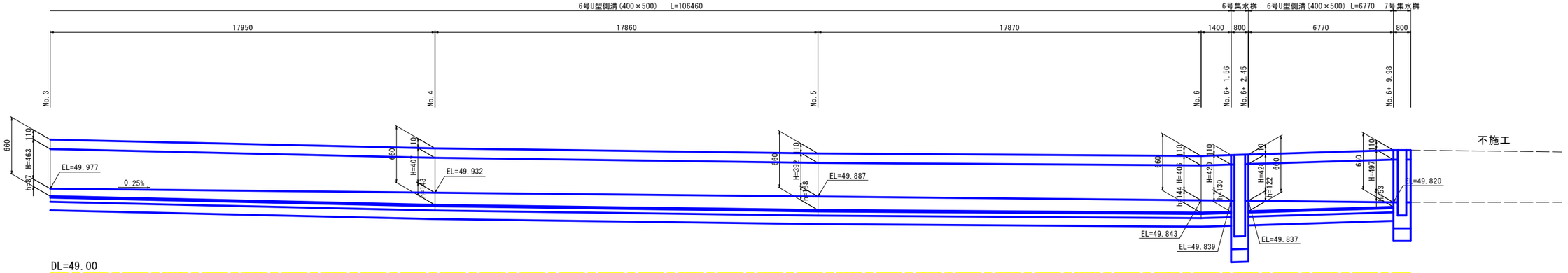

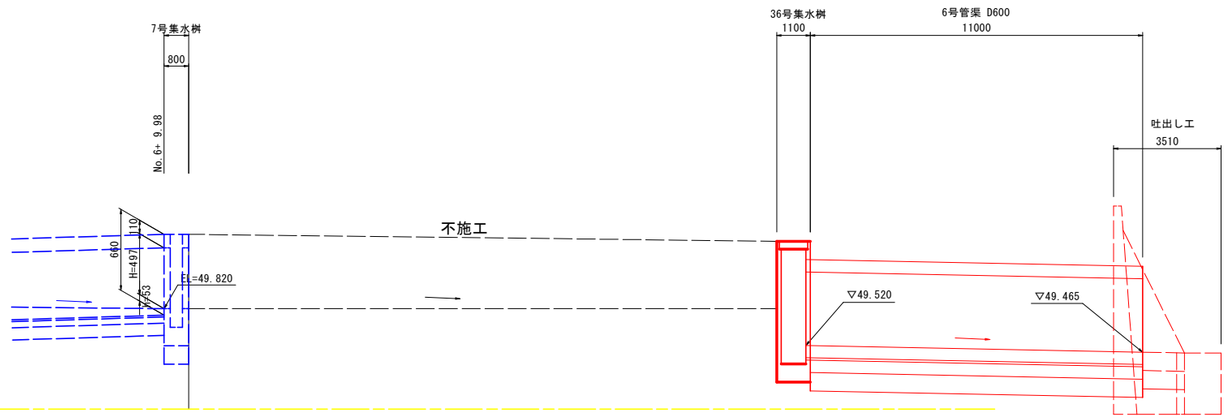

実施設計図面

工事名	R８吉土　宮川内牛島停車場線 阿波・土成宮川内　道路工事（２）		
路線名等	(一)宮川内牛島停車場線		
工事箇所	阿波市土成町宮川内（第２分割）		
図面名	排水工展開図		
縮尺	図　示	図面番号	11／12
会社名			
事業者名	徳島県県土整備部　吉野川県土整備事務所		

流末排水 計画図
F NO.8（左側）

標準断面図

新設 暗渠工

重圧管Φ600

GH＝５０．３６９

FH＝

（右岸）

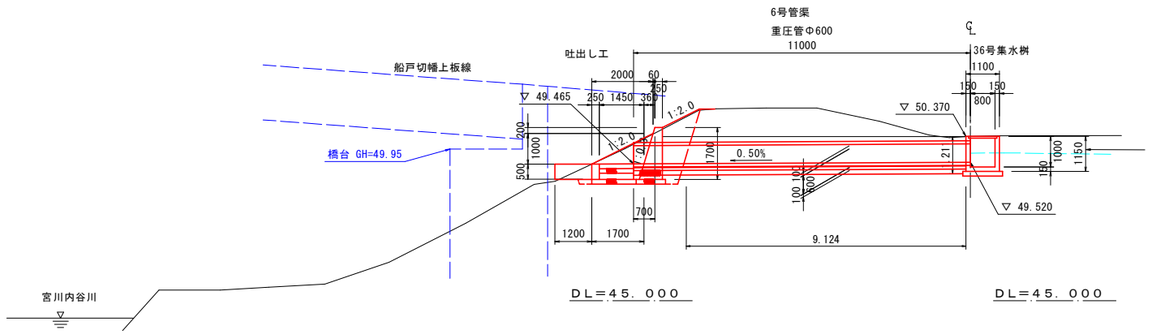

３６号集水桝
S=1/20

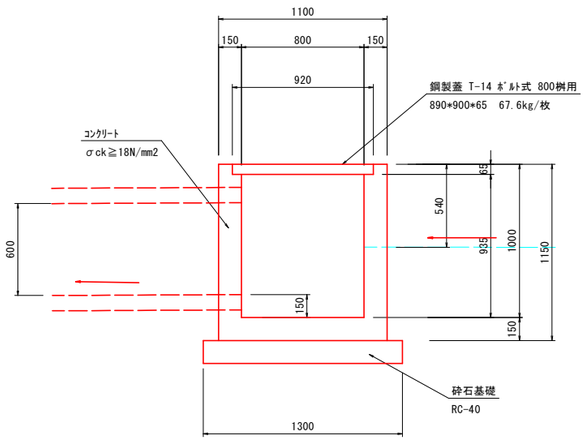

６号管渠
S=1/20

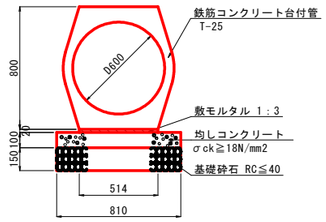

吐出し工　詳細図
S=1/20

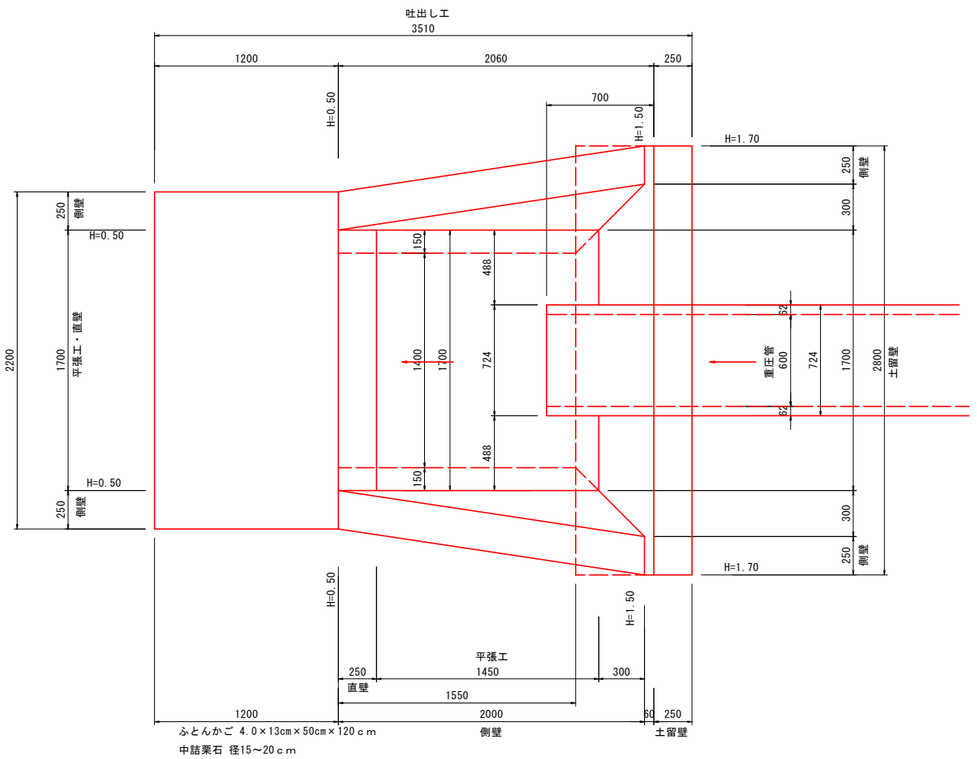

土留壁・側壁
S=1/20

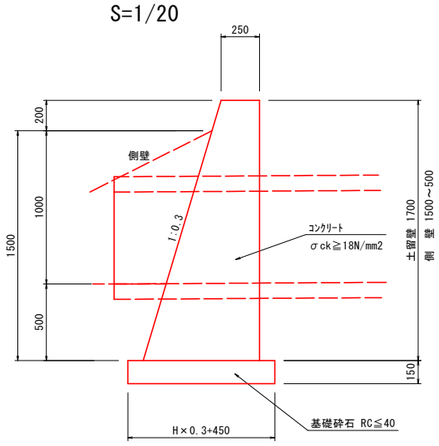

直壁　S=1/20

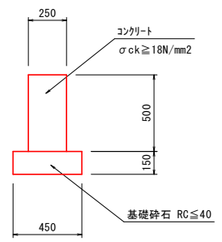

平張工　S=1/20

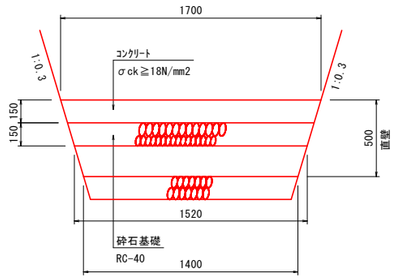

実施設計図面

工事名	Ｒ８吉土　宮川内牛島停車場線 阿波・土成宮川内　道路工事（２）		
路線名等	(一)宮川内牛島停車場線		
工事箇所	阿波市土成町宮川内（第２分割）		
図面名	流末排水　計画図		
縮尺	図　示	図面番号	12／12
会社名			
事業者名	徳島県県土整備部　吉野川県土整備事務所		